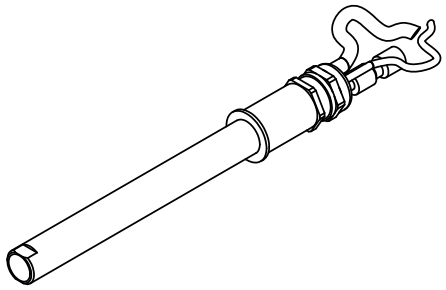

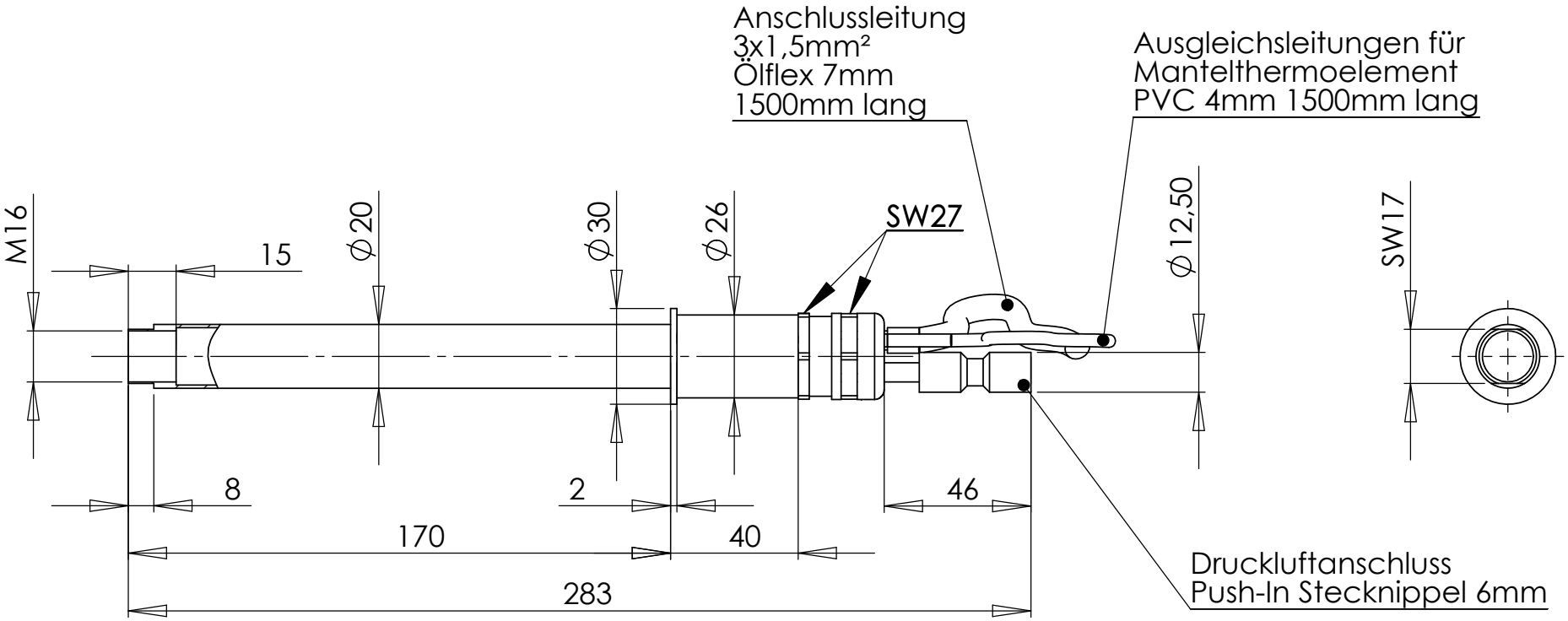

HERZ www.herz-gmbh.com	Maße in mm / allg. Toleranz +/- 1mm Dimensions in mm / measurements +/- 1mm	Maßzeichnung Dimension sheet	Typ / Type: XS20	Zeichnung / Drawing Nr.: 08052008V1	Name Hauser Blatt / Page 1/1

Technische Änderungen vorbehalten / technical changes reserved